サイレントパイラー

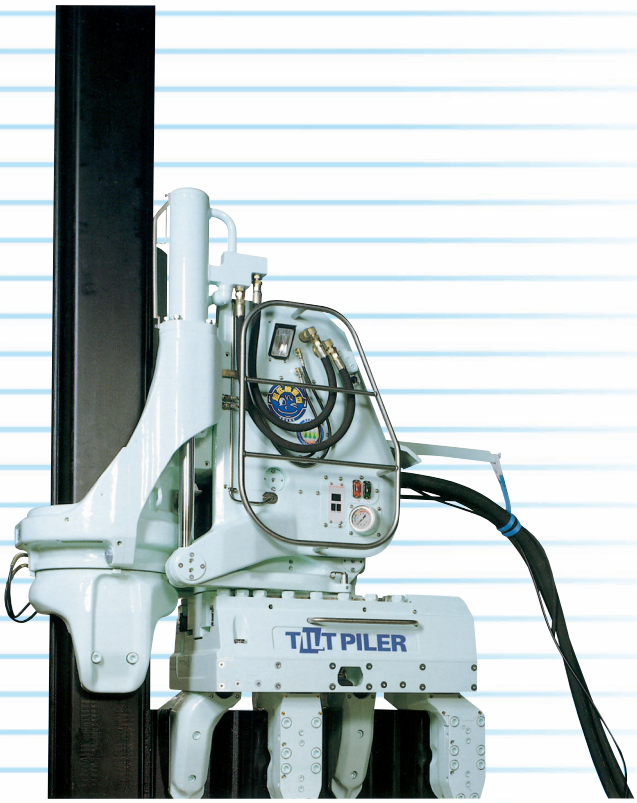

AZ100

WP100

SIC

◆サイレントパイラー主要仕様

●AT-90

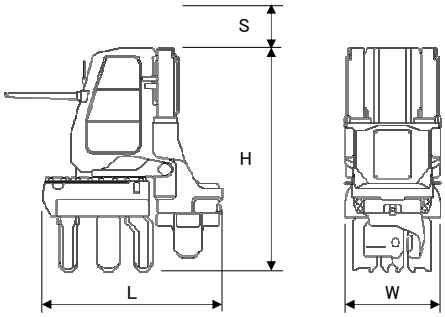

●AZ-100(4L)

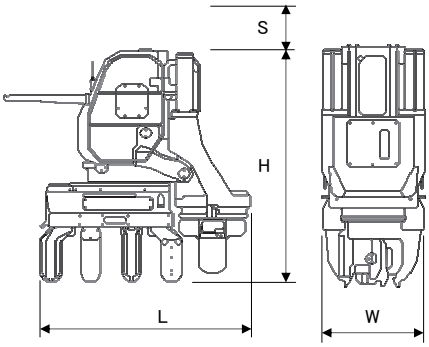

【普通鋼矢板用】

型式名		AT-90	AZ-100(4L)
メーカー		技研製作所	コーワン
圧入力	t	90	100
引抜力	t	100	110
ストローク(S)	mm	800	750
適応鋼矢板型式		Ⅰ$_A$～Ⅳ$_A$	Ⅰ～Ⅳ (Aタイプも適用可)
本体寸法(L×W×H)	mm	1800×980×2280	2065×980×2240
本体重量	kg	5100	5800
油圧ユニット寸法	mm	3070×1690×1770	4020×1620×2420(キャタ付)
油圧ユニット重量	kg	7400	8800

●WP-100

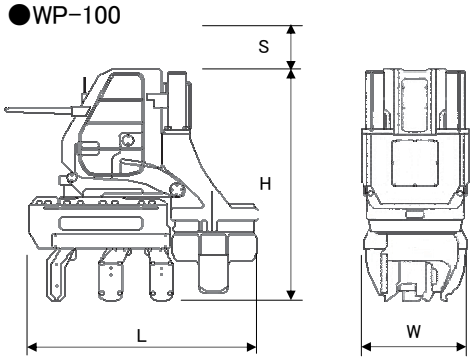

●WP-150

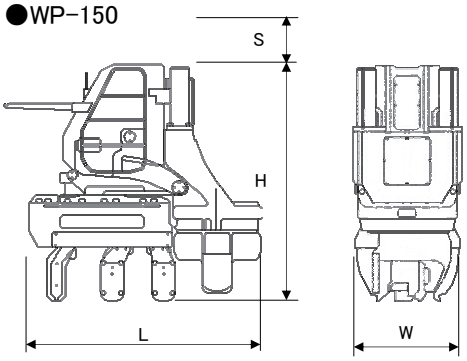

【広幅鋼矢板用】

型式名		WP-100	WP-150
メーカー		コーワン	コーワン
圧入力	t	100	150
引抜力	t	110	160
ストローク(S)	mm	750	800
適応鋼矢板型式		Ⅱw～Ⅳw,ⅤL・ⅦL (普通鋼矢板も適用可)	Ⅱw～Ⅳw,ⅤL・ⅦL (普通鋼矢板も適用可)
本体寸法(L×W×H)	mm	2455×1100×2460	2455×1140×2580
本体重量	kg	7400	8800
油圧ユニット寸法	mm	4020×1620×2420(キャタ付)	4020×1620×2420(キャタ付)
油圧ユニット重量	kg	5100	5100

【軽量鋼矢板用】

型式名		STP30
メーカー		技研製作所
圧入力	t	30
引抜力	t	35
ストローク(S)	mm	590
適応鋼矢板型式		各333mm幅
本体寸法(L×W×H)	mm	1500×640×1850
本体重量	kg	2000
油圧ユニット寸法	mm	1950×1380×1530
油圧ユニット重量	kg	1600

●STP30

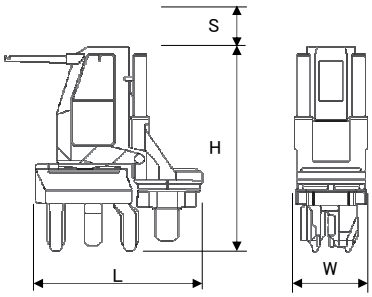

鋼管・HATパイラー

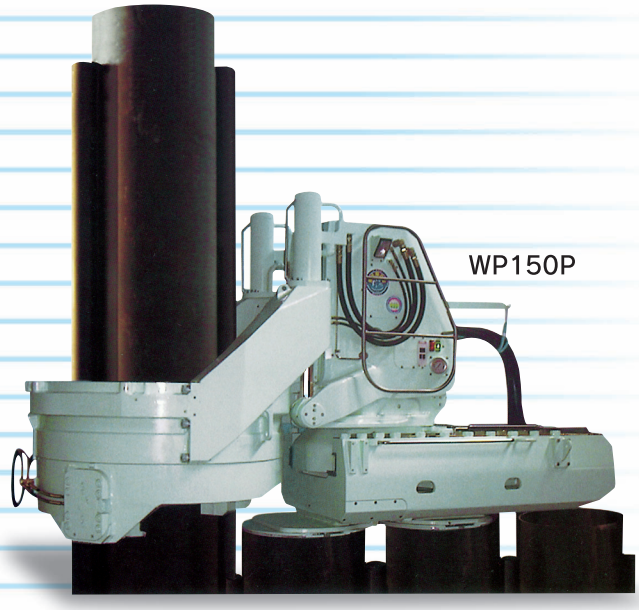

WP150P

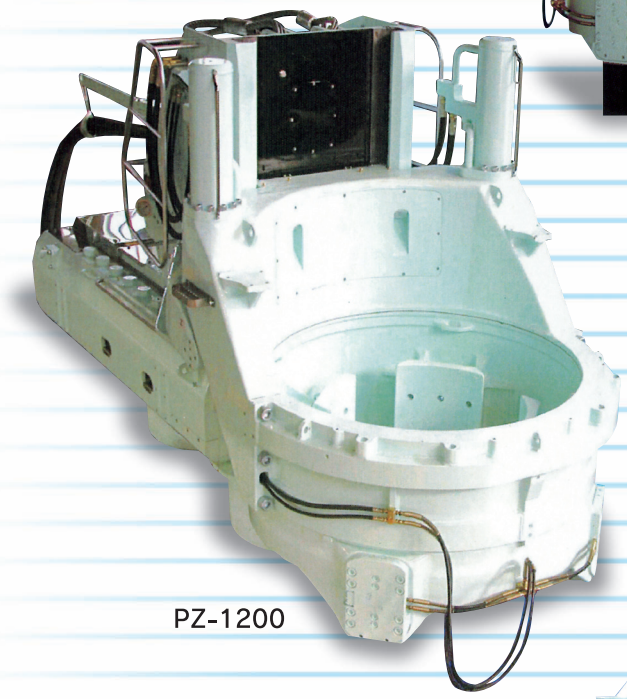

PZ-1200

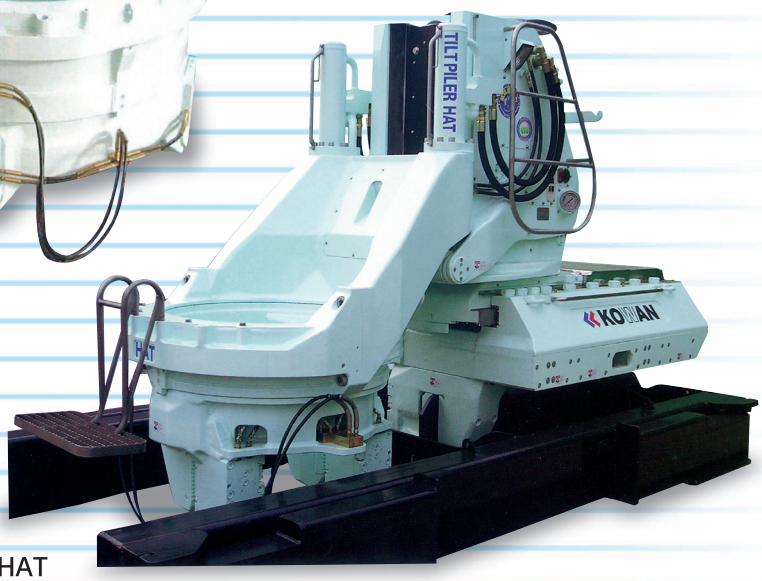

WP100HAT

SIC

◆鋼管・HAT矢板用圧入機主要仕様

●鋼管パイラー

★WP−150Ⅱ

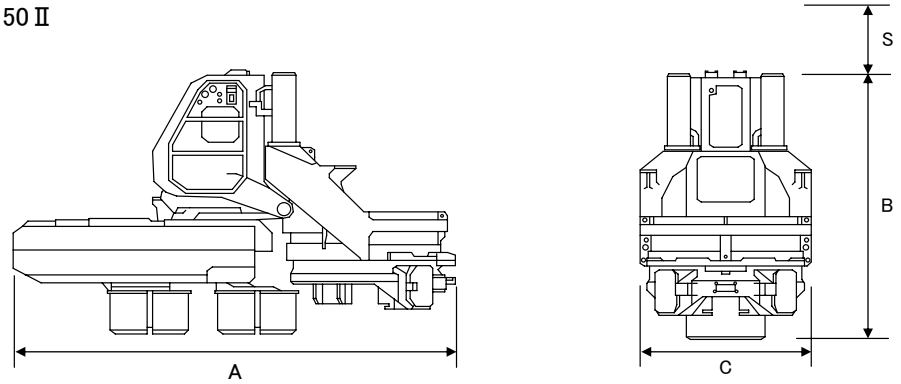

★PZ−1200

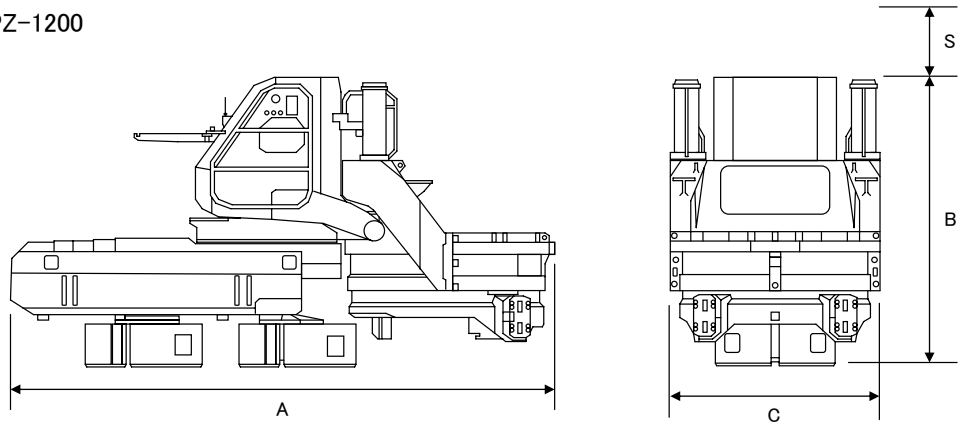

型式名	WP−150PⅡ	PZ1200
メーカー	コーワン	コーワン
圧入力	1,100	1,500
引抜力	1,200	1,600
ストローク(S)	900	950
適応鋼矢板型式(継手形状)	φ800・φ700・φ600 (P−P・L−T・P−T)	φ1200・φ1100・φ1000 (P−P・L−T・P−T)
本体寸法(A×B×C)	4325×1620×2595	5290×2070×2840
本体重量	15,000	28,000
油圧ユニット寸法(L×W×H)	4025×1735×1790	4020×1740×1790
油圧ユニット重量	5,100	5,100

●ハット型鋼矢板パイラー

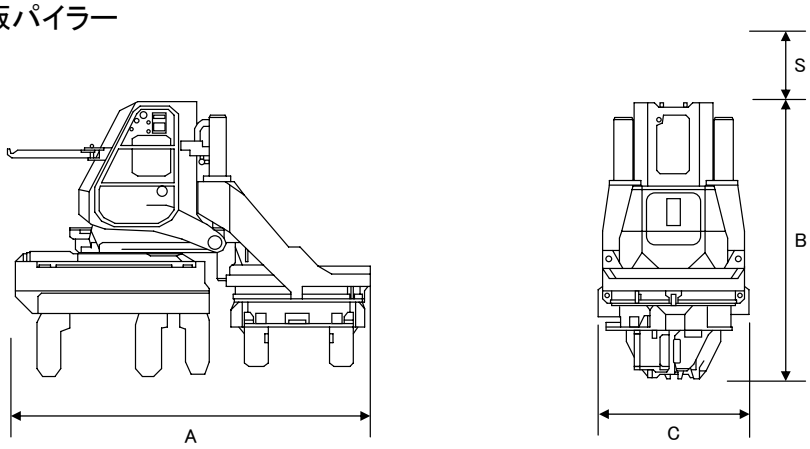

型式名	WP100HAT
メーカー	コーワン
圧入力	700
引抜力	800
ストローク(S)	750
適応鋼矢板型式	ハット形鋼矢板900 10H・25H
本体寸法(A×B×C)	3210×2490×1360
本体重量	10,200
油圧ユニット寸法(L×W×H)	4025×1860×1790
油圧ユニット重量	5,100